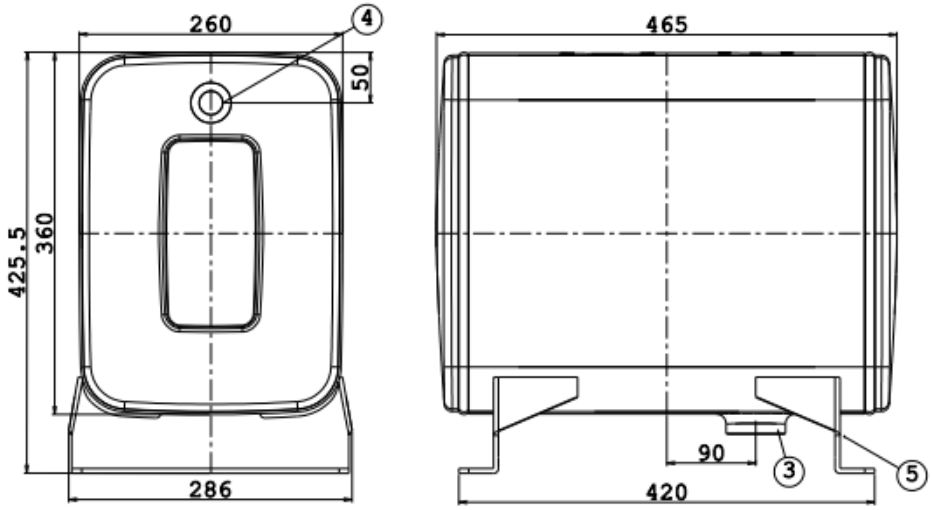

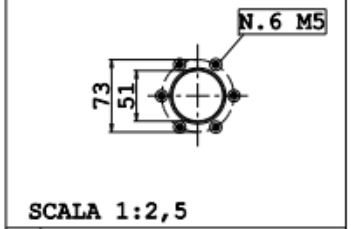

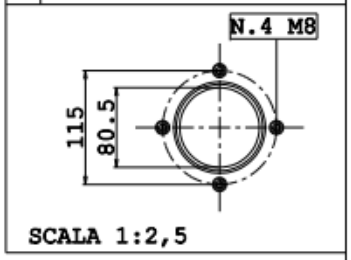

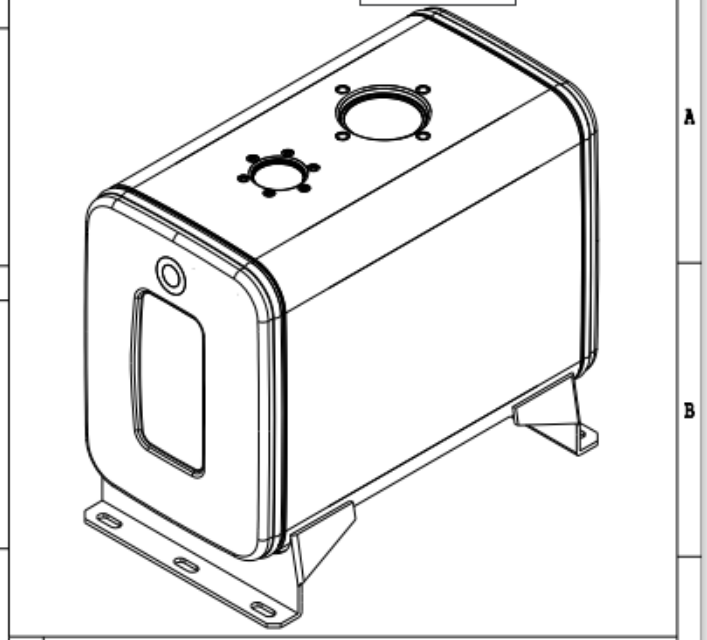

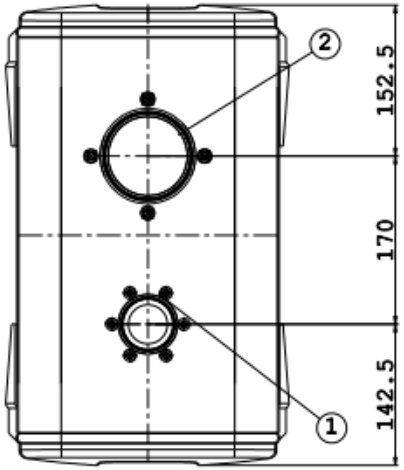

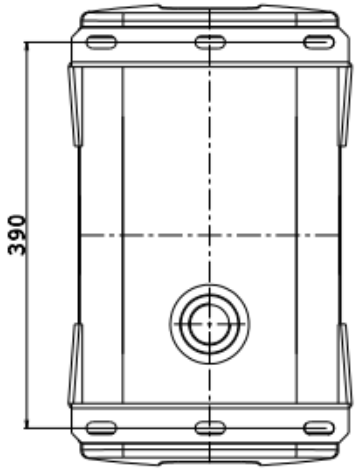

Pos.	Denominazione	Q.tà
1	ATTACCO TAPPO OLIO	1
2	FLANGIA FILTRO	1
3	ASPIRAZIONE 1" 1/4	1
4	INDICATORE VISIVO LIVELLO OLIO	1
5	SUPPORTO	2

Composizione serbatoio

Rev.	Descrizione modifica	Data	Dis.	Ver.	App.
2	MODIFICATO CARTIGLIO	18/10/2018	FG	MM	EB
1	VARIATO INTERASSE FLANGE DA 160 A 170 mm	18/10/2018	MM	FG	EB
0	EMISSIONE	27/08/2018	MM	FG	EB

Dimensioni serbatoio

Capacità occhio visivo: 35 Lt

Capacità totale: 40 Lt

Peso supporti

Peso serbatoio (F,I,T) kg (A) kg

Lungh. x Largh. x Prof.: 465x360x260 mm

Particolare : Serbatoio olio 40 LT Ferro fam. 360x260

Codice particolare : NSOF0040046V000

Sost.sce il

Scala 1:5

Sost.ito da

Codice lamiera (X)-F:Acciaio DC03A EN 10130

Padoan

Toll. gen di lavoraz: ISO 2768 V

Formato disegno A3

LA PROPRIETA' DEL PRESENTE DISEGNO E' RISERVATA A TERZIONE DI LEGGE CON DIVIETO DI RIPRODUZIONE TOTALE O PARZIALE SENZA AUTORIZZAZIONE DI PADOAN S.R.L.

NON RILEVARE QUOTE A MANO DAL DISEGNO NEM APPORTARE MODIFICHE SENZA L'AUTORIZZAZIONE DELL'UFFICIO TECNICO